PANTHELLA 160 PORTABLE

Diese tragbare Tischleuchte spendet ein blendfreies und angenehm weiches Licht. Die Ausführungen mit Metallschirm strahlen das Licht nach unten ab und erzeugen eine behagliche Beleuchtung dank der weiß lackierten Innenseite des Schirms und der Lichtreflexion am trompetenförmigen Stab. Die Ausführungen mit opalem Acrylglas sorgen dank der Lichtdurchlässigkeit und der Reflexion des nach unten gerichteten Lichts auf der Innenseite des Schirms für eine sanfte Beleuchtung und ein dezentes Ambiente.

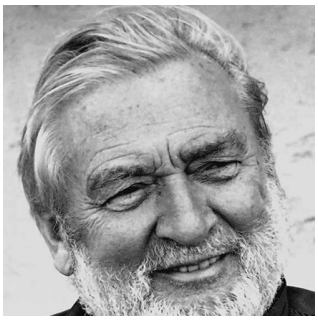

Verner Panton

Verner Panton (1926-1998) ist berühmt für seine inspirierende und farbenfrohe Persönlichkeit. Eine einzigartige Person mit einem speziellen Sinn für Farbe, Form, Lichtfunktion und Raum. Im Laufe seiner Karriere hat Panton eine Reihe von modernen Leuchten mit Eigenschaften herausgebracht, die ganz anders sind als die seiner skandinavischen Zeitgenossen.

louis poulsen

Product info

Umweltbezogene Produktangaben

Dieses Produkt entspricht den Anforderungen der EU-Richtlinien 2011/65 (RoHS-Richtlinie) und 2015/863. Dieses Produkt ist so konzipiert, dass es vollständig zerlegt und wiederverwendet werden kann.

Information

Bitte beachten Sie, dass die Panthella Portable mit einem USB-Kabel, aber ohne Adapter oder QI-Ladegerät geliefert wird. Ein separater USB-Adapter ist als Zubehör erhältlich. Kompatibel mit Standard-USB-Adaptern (min. 1,5 A) und QI-Ladegeräten für drahtloses Laden.

Montage

USB-C-Kabel für Standard-USB-C-Adapter (min. 1,5 A) oder QI-Ladegerät für drahtloses. Weiße Leuchtanzeige am Fuß, wenn die Leuchte geladen wird. Schalter: Schalter am Fuß. Akkus: 3 × AA NiMH, wiederaufladbar und austauschbar. Akkulaufzeit: 5 Stunden bei 100%. Dimmstufen, kurz drücken: 0%/10%/33%/100% Feste Helligkeitsstufe kann eingestellt werden.

Farbe

Opal acrylschirm in White, Pale Rose under Pale Blue mit passendem Ständer. Opal acrylschirm in grau mit hochglanzverchromtem Ständer. Blassrosa, Blassblau oder Koralle, pulverbeschichtet.

Material

Schirm: Tiefgezogener Stahl oder Acrylspritzguss in Opal. Fuß und Gehäuse: Aluminiumdruckguss

Größen und Gewicht

Abmessung x Höhe x Länge (mm) | 160 x 232 x 160 Max. 0,4 kg | 160 x 238 x 160 Max. 0,4 kg

Schutzklasse

Schutzart IP44. Schutzklasse III.

Leuchtmittel

LED 2700K 2.5W
Lumen: 81

Information

Bitte beachten Sie, dass die Panthella Portable mit einem USB-Kabel, aber ohne Adapter oder QI-Ladegerät geliefert wird. Ein separater USB-Adapter ist als Zubehör erhältlich. Kompatibel mit Standard-USB-Adaptern (min. 1,5 A) und QI-Ladegeräten für drahtloses Laden.

Ähnliche Produkte

Panthella 400 Tischleuchte

Panthella Stehleuchte

Panthella 250 Tischleuchte

Panthella 320 Tischleuchte

Panthella 160 Portable Metal

Panthella 250 Portable

Product variants

Farbe	Leuchtmittel	Lumen	Schutzart
Black	LED 2700K 2.5W	150	-
Coral		81	III
Grey opal acryl			
Orange			
Pale blue			
Pale blue opal acryl			
Pale rose			
Pale rose opal acryl			
White			
White opal acryl			

Design

Verner Panton

Gewicht

Min.: 0.4 kg Max.: 0.4 kg

Oberfläche

Black, Coral, Grey opal acryl, Orange, Pale blue, Pale blue opal acryl, Pale rose, Pale rose opal acryl, White, White opal acryl

Diagramme der Lichtverteilung

Cartesian

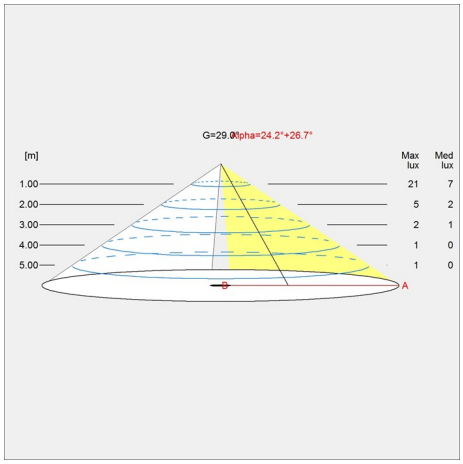

Isolux

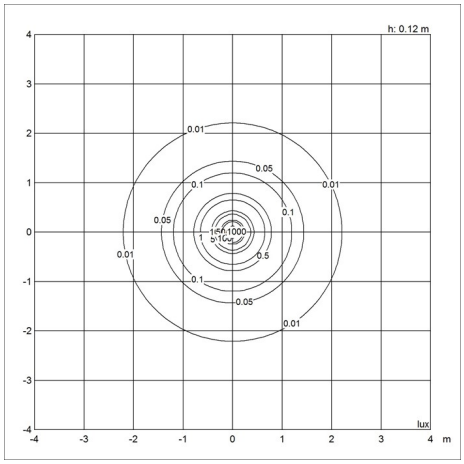

Polar

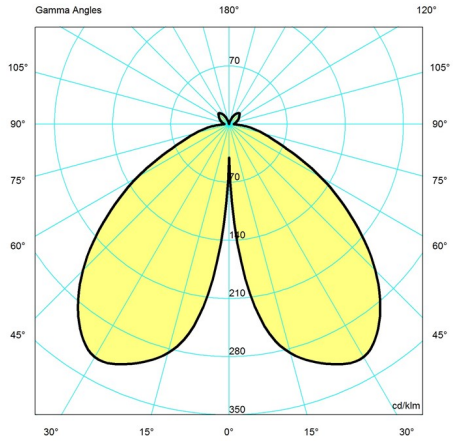

Ersatzteile

Panthella 160 Portable

Product	Variant number
ADAPTOR USB WHT	5744166674
Panthella 160 Opal schirm	5744166742
PANTHELLA 160 PORTABLE TOP NUT	5744166755
PANTHELLA 160 PORT DIFFUSER W/SCREWS	5744168083
Panthella 160 White schirm	5744168368
Panthella 160 Black schirm	5744168371
Panthella 160 Orange schirm	5744168384
PANTHELLA 160 PORTABL USB PORT COVER BLK	5744168407
ADAPTOR USB BLACK	5744168410
Panthella 160 V2 Rep. Kit Print	5744166739
Panthella 160 Opal Grey schirm	5744168096
Panthella 160 Pale Blue schirm	5744612665
Panthella 160 Coral schirm	5744612678
Panthella 160 V2 Rubber Pad w/screws	5744612762
Panthella 160 Pale Rose schirm	5744902090
Panthella 160 V2 Rep. Kit LED	5744168106
Panthella 160 Portable V2 Batt. Rep. Kit	5744620039